Ansøger, lodsejer og øvrige klageberettigede

3. juli 2025 - Sags nr.: 25/12384

Tilladelse efter vandløbsloven til etablering af ny underføring igennem jernbanedæmning som erstatning for beskadiget stenkiste

Anledning

Kolding Kommune har modtaget en ansøgning efter vandløbsloven til at erstatte en eksisterende stenkiste med en ny underføring. Stenkisten er placeret under Bane Danmarks jernbanespor syd for Rolle Møllevej i umiddelbar nærhed af Rolles Mølle (se oversigtskort nedenfor). Kisten er i forbindelse med sporarbejder blevet beskadiget. Igennem kisten løber et tilløb til Drabæks Mølleå, som i stedet for at løbe igennem stenkisten fremover vil få et nyt rørlagt forløb.

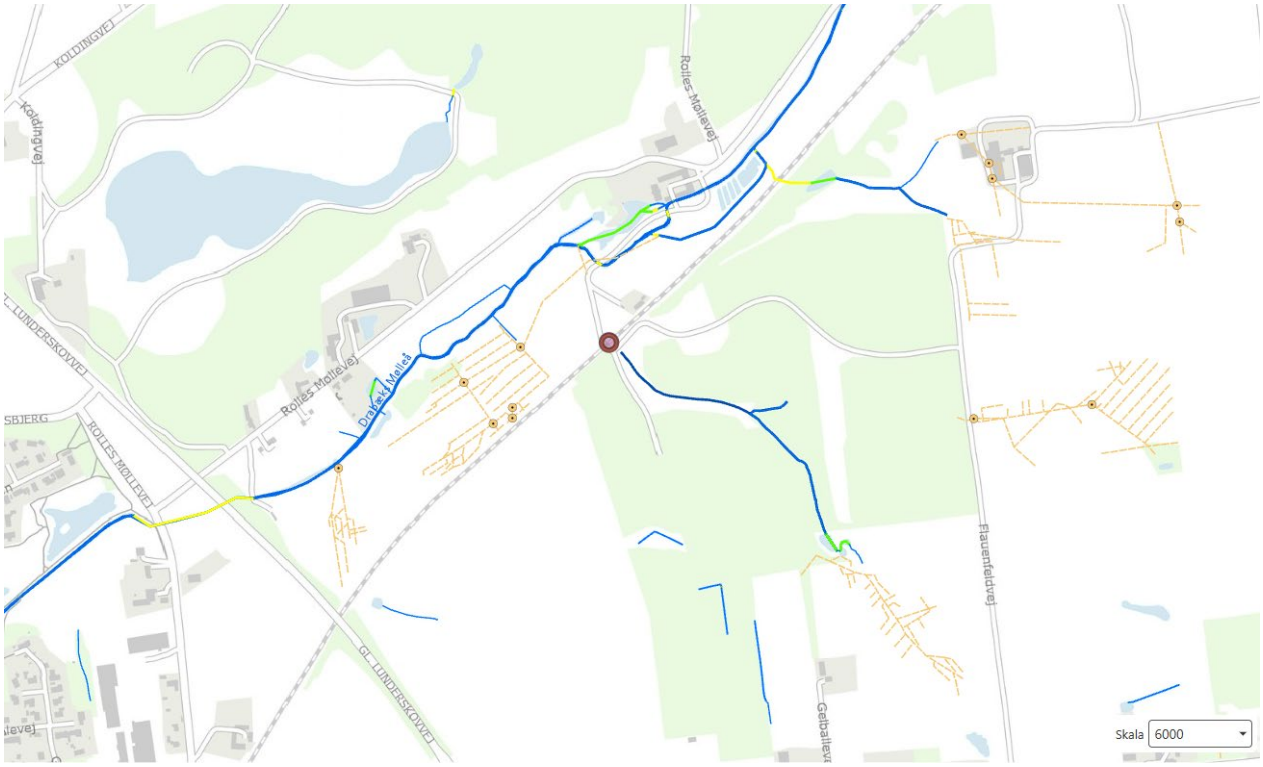

Figur 1. *Oversigtskort. Rød ring markerer projektområdet. Vandløbet er rørlagt fra projektområdet og nedstrøms til Drabæks Mølleå.*

By- og Fællesforvaltningen
Natur og vand
Nytorv 11
6000 Kolding

Nadja Dall
23 43 79 16
nadda@kolding.dk

Projektbeskrivelse
Sidste år under sporfornyelsesprojektet på jernbanestrækningen mellem Fredericia og Padborg, blev en stenkiste placeret i banedæmningen ramt af en HEB pæl og således beskadiget. I dag er stenkisten ude af drift og af sikkerhedsmæssige årsager støbt ind i beton. For nuværende pumpes vand fra opstrøms vandløb fra eksisterende brønd på sydøstsiden af jernbanen, under broen og ud på nordvestsiden af jernbanen til vandløbet. Som en permanent løsning ønskes vandløbet ført i Ø600 mm betonrør i vejen under broen. Således starter den nye underføring i eksisterende Ø1250 betonbrønd, der udskiftes til ny Ø1250 betonbrønd. Fra brønden laves den nye rørføring. Rørledningen vil får en hældning på 10 promille på de første ca. 31 meter og på 49 promille på de sidste ca. 20 meter. Røret løber ud i en kort åben strækning af vandløbet på nedstrøms siden af broen. Kort efter er vandløbet igen rørlagt.

Anlægsarbejdet vil pågå august indeværende år med en forventet varighed på et par dage. Omlægning af gennemløbet sker ved åben udgravning. For en detaljeret beskrivelse af projektet henvises der til projektbeskrivelsen til ansøgningsmaterialet, der er indsat som bilag.

Tilladelse efter vandløbsloven
Omhandlende vandløb er omfattet af bestemmelserne i vandløbsloven. Det betyder, at der ikke må foretages ændringer af skikkelse eller vandføringsevne, uden at der er givet en tilladelse efter vandløbsloven.

Der meddeles hermed tilladelse til at etablere en ny underføring under jernbanebroen i eksisterende grusvej som erstatning for beskadiget stenkiste på matrikelnummer 4u, 55a, og 4b Lunderskov By, Skanderup. Tilladelsen gives efter vandløbslovens §§ 16 og 17, lovbekendtgørelse nr. 1217 af 25. oktober 2019, samt efter reglerne i bekendtgørelse nr. 834 af 27. juni 2016 om vandløbsregulering og -restaurering m.v.

Projektet skal udføres i overensstemmelse med ansøgningens projektbeskrivelse, samt på **følgende vilkår:**

1. Projektets udføres som anvist i ansøgningsmaterialet. Der anvendes Ø600 mm betonrør (indvendig diameter).
2. Øvrige ledningsanlæg og lignende etableret i det planlagte trace gennem viadukten under jernbanen samt op- og nedstrøms herfor, skal af ansøger respekteres. Er der behov for omlægning af allerede eksisterende anlæg, er ansøger forpligtet til at indgå forlods aftaler med ledningsejere.
3. Der skal udføres visuel inspektion af ledningsgrav mv. inden arbejdets begyndelse om morgenen. Er der nedfaldne dyr i graven, skal de flyttes til nærliggende naturområde.
4. Arbejderne og opbevaring af rør og maskiner skal foregå på grusvejen og således uden for de beskyttede naturtyper på begge sider af jernbanedæmningen.
5. Den nye rørledning løber ud i en kort åben strækning af vandløbet. Ved udløbet skal der stensikres i det åbne forløb.
6. Eventuelle eksisterende tilløb til vandløbsstrækningen sikres fortsat vandafledning til det rørlagte vandløb.

7. Ansøger skal sikre, at der under anlægsarbejdet ikke tilføres sand/materialer til nedstrøms liggende strækninger. Såfremt arbejdet alligevel skulle give anledning til tilsanding af nedstrøms liggende strækninger, skal ansøger sørge for at rense det op efter vandløbsmyndighedens anvisninger.
8. Ansøger skal sikre at vandføringsevnen opretholdes under anlægsarbejdet.

Vandløbet
Det private vandløb er ikke miljømålsat i Statens Vandområdeplaner og indgår ikke i indsatsprogrammet. Vandløbet er omfattet af bestemmelserne i naturbeskyttelseslovens § 3 opstrøms projektområdet, men ikke på de strækninger, der berøres i indeværende projekt. Fra det opstrøms åbne forløb, løber vandløbet videre nedstrøms først i en brønd og herefter videre i rør, igennem stenkisten, og herefter i et kort åbent forløb på nordvestsiden af jernbanen. Herefter er vandløbet igen rørlagt ned til Drabæks Mølleå. Den nye rørledning etableres fra brønden på sydøstsiden af jernbanen, igennem broen og ned til den korte åbne strækning på nordvestsiden af jernbanen – se eventuel detailplan på side 10 i projektbeskrivelsen.

Miljø- og afstrømningsmæssige konsekvenser
Miljømæssige konsekvenser
Ifølge Indsatsbekendtgørelsen[1] skal kommunen bl.a. forebygge forringelse af tilstanden af vandområder (herunder vandløb), og sikre at opfyldelse af miljømålene ikke forhindres. Kommunen kan ikke træffe en afgørelse, der indebærer en direkte eller indirekte påvirkning af et vandområde, hvis afgørelsen medfører en forringelse af vandområdets tilstand, eller hindrer opfyldelse af det fastlagte miljømål.

Vandløbsmyndigheden vurderer, at projektet ikke vil kunne hindre opretholdelsen af miljøtilstanden i nedstrøms målsatte vandløb eller medføre negative miljømæssige konsekvenser i selve vandløbet. Det omhandlende private tilløb til Drabæks Mølleå er rørlagt på nedstrøms siden af jernbanedæmningen på nær en kort åben strækning på 20-30 meter lige nedstrøms dæmningen. Det eksakte forløb af det rørlagt forløb inden udløb i Drabæks Mølleå er ukendt for vandløbsmyndigheden, men vurderes at have en længde på minimum 100 meter, sandsynligvis længere. Denne rørlagte strækning vurderes potentielt at kunne udgøre en spærring i vandløbet for eventuelle vandrende fisk og smådyr.

Nærværende projekt har karakter af forlægning af en allerede eksisterende rørlagt vandløbsstrækning. Idet nedstrøms vandløbstrækning er rørlagt på en længere strækning (100 meter eller længere) og idet der i dette projekt er tale om at forlægge en i forvejen lukket vandløbsstrækning, vurderes det at den nye underføring ikke afføder nævneværdige negative miljømæssige konsekvenser

Afvandingsmæssige konsekvenser
Tidligere forhold: Fra brønd fører to Ø400 mm rør til stenkiste som løber under jernbanedæmningen. Ifølge ansøger er vandmængden fra opstrøms beregnet til max 466 l/s. Det er ikke angivet ved hvilken afstrømningshændelse. Omkring banedæmningen har vandløbet et opland på ca. 105 ha. Hvis der i en medianmaksimumsituation (der er den formgivende afstrømning for vandløbet) antages, at der løber 1 l/s/ha, er afstrømningen således 105 l/s.

[1] Bekendtgørelse nr. 449 af 11. april 2019 om indsatsprogrammer for vandområdedistrikter.

Afløbet fra den nye rørledning bliver fra ovenfornævnte brønd (der i øvrigt udskiftes). Til erstatning for de to Ø400 mm rør og for stenkisten, etableres et Ø600 mm betonrør (indvendig diameter). Røret starter i den eksisterende brønd i kote 22,81 og ender i kote 21,49, røret vil være dækket af cirka 70 cm jord og bunden af røret ligger således i cirka 1,3 m dybde. Røret vil have en hældning på 10 promille på de første 31,3 m og på 49 promille på de sidste 20,5 m. Betonrøret har med en hældning på 10 promille en kapacitet på over 500 l/s, og således ca. 5 gange højere kapacitet end den forventede afstrømning i en medianmaksimumsituation. Og endvidere højere end ansøgers beregnede maks-afstrømning fra oplandet på 466 l/s.

Der er stillet vilkår om, at eventuelle dræn på strækningen, som erstattes med Ø600 mm rør, skal sikres fortsat afvanding. Det er dog af ansøger oplyst, at der ikke er dræn på den pågældende strækning.

Med afsæt i ovenstående, er det vandløbsmyndigheden vurdering, at Ø600 mm betonrør og ny Ø1250 betonbrønd sikrer tilstrækkelig kapacitet til at opretholde den nødvendige vandføring.

Vurdering af påvirkning af Natura 2000-områder og bilag IV-arter

Natura 2000

Det fremgår af bekendtgørelse om udpegning og administration af internationale beskyttelsesområder samt beskyttelse af visse arter (BEK nr. 1595 af 6. december 2018), at der skal foretages en vurdering af, om et påtænkt projekt kan påvirke et Natura 2000 område væsentligt. Dette gælder også for projekter, der finder sted uden for Natura 2000 områder, men som kan have betydning ind i Natura 2000 området.

Hvert Natura 2000-område er udpeget for at beskytte bestemte arter og/eller naturtyper, der er sjældne, truede eller karakteristiske for EU-landene. Disse udgør områdets udpegningsgrundlag.

Det fremgår af bekendtgørelse om udpegning og administration af internationale beskyttelsesområder samt beskyttelse af visse arter (BEK nr. 2091 af 12. november 2021), at der skal foretages en vurdering af, om et påtænkt projekt kan påvirke et Natura 2000 område væsentligt. Dette gælder også for projekter, der finder sted uden for Natura 2000 områder, men som kan have betydning ind i Natura 2000 området.

Projektet i tilløbet til Drabæks Mølleå ligger ca. 7,5 km nordvest for det nærmeste Natura 2000 habitatområde (nr. 250, Svanemosen og Fovslet Skov). Habitatområdet indeholder også Fuglebeskyttelsesområde nr. 120, som er det fuglebeskyttelsesområde der ligger tættest på projektet i tilløbet til Drabæks Mølleå. Dette Natura 2000-område er specielt udpeget for at beskytte naturen tilknyttet højmosen. Næsten hele området afleder vand til Kolding Å systemet via tilløbet Seest Mølle Å/Vonsild Å, og det har udløb i Kolding Å systemet over 7 km nedstrøms for tilløbets udløb i Drabæks Mølleå

Det nærmeste Ramsarområde er en del af Natura 2000 område nr. 112, Lillebælt, som består af Habitatområde nr. 96 og Fuglebeskyttelsesområde nr. 47. Dette Natura 2000 område ligger ca. 16 km sydøst for nærværende projekt. Dette Natura 2000 område er specielt udpeget for at beskytte naturen tilknyttet habitattyperne lavvandede bugter, sandbanker, rev, kystlaguner og mudder- og sandflader.

Hvert Natura 2000 område er udpeget for at beskytte bestemte arter og/eller naturtyper, der er sjældne, truede eller karakteristiske for EU-landene. Disse udgør områdets udpegningsgrundlag. På næste side ses de naturtyper og arter, der udgør udpegningsgrundlaget for de aktuelle områder.

Tabel 1: Udpegningsgrundlag for Habitatområde nr. 250. Tal i parentes henviser til de talkoder, som benyttes for naturtyper og arter fra habitatdirektivets bilag 1 og 2. En "" angiver, at der er tale om en prioriteret naturtype. Udpegningsgrundlag for habitatområder og fuglebeskyttelsesområder er blevet revideret som beskrevet i basisanalysen 2022-2027.*

Udpegningsgrundlag for Habitatområde nr. 250		
Naturtyper:	Søbred med småurter (3130)	Næringsrig sø (3150)
	Brunvandet sø (3160)	Våd hede (4010)
	Surt overdrev* (6230)	Tidvis våd eng (6410)
	Højmose* (7110)	Nedbrudt højmose (7120)
	Hængesæk (7140)	Rigkær (7230)
	Bøg på muld (9130)	Ege-blandskov (9160)
	Stilkege-krat (9190)	Skovbevokset tørvemose* (91D0)
	Elle- og askeskov* (91E0)	

Tabel 2: Udpegningsgrundlag for Fuglebeskyttelsesområde nr. 120. Ved fuglearter betyder "T" = trækfugl og "Y" = ynglefugl. Udpegningsgrundlag for habitatområder og fuglebeskyttelsesområder er blevet revideret som beskrevet i basisanalysen 2022-2027.

Udpegningsgrundlag for Fuglebeskyttelsesområde nr. 120	
Fugle:	Rødrygget tornskade (Y)

Tabel 3: Udpegningsgrundlag for Habitatområde nr. 96. Tal i parentes henviser til de talkoder, som benyttes for naturtyper og arter fra habitatdirektivets bilag 1 og 2. En "" angiver, at der er tale om en prioriteret naturtype. Udpegningsgrundlag for habitatområdet er blevet revideret som beskrevet i basisanalysen 2022-2027.*

Udpegningsgrundlag for Habitatområde nr. 96		
Naturtyper:	Sandbanke (1110)	Vadeflade (1140)
	Lagune* (1150)	Bugt (1160)
	Rev (1170)	Strandvold med enårige planter (1210)
	Strandvold med flerårige planter (1220)	Kystklint/klippe (1230)
	Enårig strandengsvegetation (1310)	Strandeng (1330)
	Forklit (2110)	Hvid klit (2120)
	Grå/grøn klit* (2130)	Søbred med småurter (3130)
	Kransnålalge-sø (3140)	Næringsrig sø (3150)
	Brunvandet sø (3160)	Vandløb (3260)
	Våd hede (4010)	Tør hede (4030)
	Kalkoverdrev* (6210)	Surt overdrev* (6230)
	Tidvis våd eng (6410)	Urtebræmme (6430)
	Nedbrudt højmose (7120)	Avneknippemose* (7210)
	Kildevæld* (7220)	Rigkær (7230)
	Bøg på mor (9110)	Bøg på mor med kristtorn (9120)
	Bøg på muld (9130)	Bøg på kalk (9150)
	Ege-blandskov (9160)	Skovbevokset tørvemose* (91D0)
	Elle- og askeskov* (91E0)	
Arter:	Skæv vindelsnegl (1014)	Sumpvindelsnegl (1016)
	Stor vandsalamander (1166)	Marsvin (1351)

Tabel 4: Udpegningsgrundlag for Fuglebeskyttelsesområde nr. 47. Ved fuglearter betyder "T" = trækfugl og "Y" = ynglefugl. Udpegningsgrundlag for fuglebeskyttelsesområdet er blevet revideret som beskrevet i basisanalysen 2022-2027.

Udpegningsgrundlag for Fuglebeskyttelsesområde nr. 47		
Fugle:	Sangsvane (T)	Bjergand (T)
	Edderfugl (T)	Havørn (Y)
	Rørhøg (Y)	Plettet rørvagtel (Y)
	Klyde (Y)	Dværgterne (Y)
	Fjordterne (Y)	Havterne (Y)
	Blåhals (Y)	

Ingen af arterne på udpegningsgrundlaget for habitat- og fuglebeskyttelsesområderne er direkte forbundet med tilløbet for Drabæks Mølleå.

Projektet vurderes ikke at påvirke arealer så langt væk fra projektområdet. På baggrund af dette (afstanden), projektets beskedne geografiske omfang og den relativt kortvarige og midlertidige forstyrrelse anlægsarbejdet vil medføre, vurderes projektet ikke at påvirke habitatområderne negativt.

Bilag IV-arter

Ifølge habitatdirektivet må bilag IV-arternes yngle- og rasteområder ikke beskadiges eller ødelægges. Området er ikke undersøgt for bilag IV-arter ved besigtigelse, men nærmeste forekomst af bilag IV-arter indenfor en radius af ca. 400 meter fra projektområdet er eftersøgt på Naturdata (Danmarks Miljøportal).

Der er ikke registreret bilag IV-arter på eller ved projektområdet.

Stor vandsalamander er registreret i et moseområde på nordsiden af Drabæks Mølleå ca. 175 m for projektområdet. Stor vandsalamander er tilknyttet vandhuller, men har også levested på land om sommeren, oftest nær vandhullet, hvor der er gode skjulesteder (grene, sten, og lignende), gerne med store mængder af dødt ved under naturligt henfald. En forstyrrelse af eventuelle forekomster af stor vandsalamander i forbindelse med anlægsfasen, vurderes at være af både meget begrænset omfang og af midlertidig karakter.

Kolding Kommune har tidligere gjort fund af Birkemus på engen, som ligger cirka 100 m nord og vest fra, hvor røret skal krydse jernbanen. Birkemus er overvejende aktiv om natten. Den er en dygtig klatrer, der bevæger sig højt op i træer eller buske. Birkemus bygger sommerreder af mos og græs ved jordoverfladen. Birkemusens lenesteder er områder, hvor fugtige arealer såsom enge, vandløbs- og vældområder står i tæt forbindelse med tørre biotoper i form af heder, afgræssede, stejle skrænter, ekstensivt dyrkede marker eller skov.

Anlægsarbejdet er begrænset til arealer, der ikke er egnede for birkemus (grusvej), og varigheden af anlægsarbejdet er endvidere meget kort (forventet et par dage). Der er stillet vilkår om, at ledningsgrav inspiceres hver morgen før påbegyndelse af anlægsarbejdet, sådan at eventuelle dyr, der er faldet ned i graven, kan blive flyttet. Vandløbsmyndigheden vurderer på den baggrund, at der ikke er sandsynlighed for, at projektet vil medføre en negativ påvirkning på tilstedeværelse af eventuelle birkemus

Der er ikke registreret bilag-IV arter af flagermus i nærheden af projektområdet. Det ryddes ikke træer i forbindelse med projektet.

Kommunen har ikke kendskab til, at stor kærguldsmed og/eller grøn mosaikguldsmed er registreret i området omkring Rold Bæk. Stor kærguldsmed findes ved solbeskinnede søer i skov, den er meget sjælden og det er uvist om den stadig forekommer i Jylland. Grøn Mosaikguldsmed vil kunne finde strejfende i det meste af landet, måske især i Østjylland. Men den yngler ikke i Østjylland. Det vurderes, at stor kærguldsmed og/eller grøn mosaikguldsmed ikke vil påvirkes af projektet. Hvis arterne skulle have indfundet sig i nærområdet, vurderes det, at de ikke vil påvirkes negativt ved projektets gennemførsel, da områdets økologiske funktionalitet ikke påvirkes negativt.

Konsekvensvurdering
Vandløbsprojektet vurderes samlet set at få en minimal påvirkning og berøring dels lokalt i vandløbet, men også i området som helhed gennem anlægsfasen. Vandløbsmyndigheden vurderer samlet set, at der ikke er sandsynlighed for, at projektet vil medføre en negativ påvirkning af Natura 2000-området og dets udpegningsgrundlag eller tilstedeværelse af eventuelle bilag IV-arter.

Økonomi, fremtidig vedligeholdelse og tidsplan
Ansøger afholder alle udgifterne til reguleringsprojektet.

Vandløbet er klassificeret som et privat vandløb, hvorfor vedligeholdelsen påhviler de respektive lodsejere.

Anlægsarbejdet vil pågå august indeværende år med en forventet varighed på et par dage.

Afgørelse om at projektet ikke er VVM pligtigt
Efter miljøvurderingsloven (lovbekendtgørelse nr. 1976 af 27. oktober 2021) § 21 skal vandløbsreguleringsprojekter screenes for eventuel miljøvurdering (VVM).

Kolding Kommune har på baggrund af en VVM-screening vurderet, at projektet ikke vil påvirke miljøet væsentligt og derfor ikke er VVM-pligtig. Kommunens afgørelse om ikke VVM-pligt har været offentliggjort på Kolding Kommunes hjemmeside i perioden fra den 3. juli 2025 til den 31. juli 2025.

Offentlig høring
Projektet har været i offentlig høring ved annoncering på kommunens hjemmeside. I henhold til bekendtgørelse nr. 834 af 27. juni 2016 om vandløbsregulering og - restaurering mv., var projektet annonceret til offentlig fremlæggelse i perioden fra den 11. juli 2024 til og med den 15. august 2024, med mulighed for at indsende bemærkninger eller indsigelser.

Kommunen har i høringsfasen modtaget bemærkninger til projektet fra op- og nedstrøms lodsejer. Lodsejer gør opmærksom på, at der løber en hovedledning til markvanding gennem viadukten under jernbanen, hvor den nye Ø600 mm rørledning skal nedgraves. Endvidere gør lodsejeren opmærksom på, at hovedledningen syd for jernbanen krydser markvejen, hvor ledningen går såvel mod syd, som mod øst langs markvejene. Der er i denne tilladelse stillet vilkår om, at ansøger skal respektere andre

ledningsanlæg. Hvis der er behov for omlægning af øvrige anlæg, skal dette aftales med lodsejere forlods for omlægningerne.

Klagevejledning
Efter vandløbsloven kan der klages over ovenstående afgørelse inden 4 uger fra offentliggørelsen.

Klageberettiget er:

- ansøger,
- enhver, der må antages at have en individuel, væsentlig interesse i sagens udfald
- en berørt nationalparkfond oprettet efter lov om nationalparker,
- Danmarks Naturfredningsforening
- Danmarks Sportsfiskerforbund.

Der kan klages over retlige spørgsmål og kommunens vurderinger og vilkår.

Indsendelse af klage
En klage indsendes elektronisk via den såkaldte Klageportal via dette link: https://kpo.naevneneshus.dk hvor man logger ind med fx NEM-ID.

Klagen videresendes gennem Klageportalen til den myndighed, der har truffet afgørelsen. En klage er indgivet, når den er tilgængelig for myndigheden i Klageportalen.

Miljø- og Fødevareklagenævnet kan kontaktes på e-mail: nmkn@naevneneshus.dk
eller på telefon 72 40 56 00. Når man klager, skal der betales et gebyr på 900 kr. for privatpersoner og 1800 kr. for virksomheder og organisationer. Gebyret betales med betalingskort i Klageportalen. Klagen sendes først videre, når gebyret er betalt, og når klageren endeligt har godkendt klagen.

Øvrigt
Tilladelsen vil blive annonceret på Kolding Kommunes hjemmeside og må først udnyttes, når klagefristen er udløbet og der ikke er indgivet klage(r). **Klagefristen udløber den 31. juli 2025.**

Tilladelsen fritager ikke for at søge om eventuelle tilladelser efter anden lovgivning.

Venlig hilsen

Nadja Dall
Biolog

Bilag:

- Ansøgningsmateriale med kortbilag.

Kopi til:

Lodsejere og nærmeste naboer

Danmarks Naturfredningsforening, Masnedøgade 20, 2100 København Ø, dn@dn.dk

Danmarks Naturfredningsforenings lokalafdeling Kolding, v/ Esben Christoffersen, dnkolding-sager@dn.dk

Dansk Ornitologisk Forening, natur@dof.dk

Dansk Ornitologisk Forenings lokalafdeling Kolding, kolding@dof.dk

Danmarks Sportsfiskerforbund, Skyttevej 4, Vingsted, 7182 Bredsten, post@sportsfiskerforbundet.dk

Danmarks Sportsfiskerforbund, lbt@sportsfiskerforbundet.dk

Danmarks Sportsfiskerforbund, Miljøkoordinator Morten Ringive, sydoestjylland@sportsfiskerforbundet.dk

Dansk Botanisk Forening, v/ Rasmus Fuglsang Frederiksen, rasmusfuglsangfrederiksen@gmail.com

Friluftsrådet, kolding@friluftsraadet.dk, lokalraad@friluftsraadet.dk

Kolding Kommune
en del af trekantomraadet

Vandløbsloven – Ansøgning om regulering/restaurering af vandløb

Sæt x:

Dato for udfyldelse: 19-5-2025

☐ Ændring af vandløbets forløb

☐ Genåbning af rør/dræn

☒ Ændring af vandløbets profil

☒ Rørlægning af vandløb

☐ Etablering af overkørsel/bro

☐ Der er søgt tilladelse efter naturbeskyttelsesloven og planloven, dato: __

Vandløbets navn: Tilløb til Drabæks Mølleå Vandplanens identifikation af strækningen (Seg_cd): tilløb til c00231	Er vandløbet målsat, ja/nej Nej	Er vandløbet kommunalt og dermed omfattet af et regulativ, ja/nej Nej, Drabæks Mølleå er omfattet af Regulativ for Åkær Å
Matr. nr. og ejerlav – samtlige inden for projektområdet (område med mulige påvirkninger) 4u, 55a, og 4b Lunderskov By, Skanderup,		

Ansøger/projektejer: Banedanmark (Anne-Cecilie Severin Koefod)	Tlf.: 2153 6719 E-mail: ACSK@bane.dk
Adresse: Carsten Niebuhrs Gade 43, 1577 København V	Post nr.: 1577

Navn og adresse, samt e-mail, hvis ejer(e) er forskellig fra ansøger / projektejer:	Tlf.: E-mail:

Kontaktoplysninger til evt. bygherre og entreprenør: Byggeleder: Peter Mark Villemos, tlf. 2320 0964, PMVI@BANE.dk

Kolding Kommune – By- og Udviklingsforvaltningen - Vandløbsteamet
Nytorv 11 · 6000 Kolding
Vandloeb@kolding.dk

Kolding Kommune
en del af trekantomraadet

Redegørelse om formålet med og begrundelse for projektet:

Under sporfornyelsesprojektet Fredericia – Padborg, ved bro 22486, har en HEB pæl ramt en stenkiste placeret i dæmning ved siden af broen.
Stenkisten er nu ud af drift og støbt ind af beton. Situationen er nu at der pumpes vand fra eksisterende brønd på østsiden af jernbanen, under broen til vestsiden af jernbanen til rørlagt grøft/vandløb.
Til erstatning af ødelagte stenkiste ønskes vandløbet ført i rør i vejen under broen, med et Ø600 mm rør for at forbinde de to rørlagte grøfter.

Oversigtskort:

Vedlæg som bilag. Jf. bilag NFSP0520_bro_22486_Ny underføring for ø600

Beskriv de eksisterende forhold:

(eks. bredde og dybde af vandløb, dybde i forhold til terræn, vandføring)

Tidligere forhold: Fra brønd fører to Ø400 mm rør til stenkiste som løber under jernbanedæmningen. Stenkisten er opmålt til bundbredde 941 mm, loftbredde 1105 mm, siders højde hhv. 927 mm og 1002 mm. Stenkisten er beskadiget og vandføring dermed blokeret.
Den samlede kapacitet af de to ø400 mm rør er 466 l/s.

Midlertidige forhold frem til det nye gennemløb er etableret, overpumpes vandet via slanger udlagt under broen.

Detailplaner for projektet (evt. detailkort vedlægges ansøgningen):

(eks. hvor og hvor mange sten skal udlægges, samt størrelsesfordeling, skråningsanlæg, fald, bredde og dybde, vandføring, er der dræn opstrøms projektområdet og vil projektet påvirke drænenes muligheder for afledning af vand osv.)

Til erstatning for de to Ø400 mm rør og for stenkisten etableres et ø600 mm rør. Jf. bilag NFSP0520_bro_22486_Ny underføring for ø600 - Forslag til ny rørføring: Røret starter i den eksisterende brønd i kote 22,81 og ender i kote 21,49, røret vil være dækket af cirka 70 cm jord og bunden af røret ligger således i cirka 1,3 m dybde. Røret vil have en hældning på 10 promille på de første 31,3 m og på 49 promille på de sidste 20,5 m. Røret har med denne hældning en kapacitet på 620 l/s. Røret løber ud i en kort åben strækning af vandløbet, som kort efter er rørlagt igen. Ved udløbet laves stensikring.
Etableringen foretages i åben grav med mindre maskiner, og der vil være behov for lokal tørholdelse af byggegruben ved sugespidser.
Der er ingen dræn på strækningen som erstattes med ø600 røret.

Liste over omfattede/påvirkede ejendomme med fortegnelse over de grundejere og brugere, der ønskes inddraget i projektet

(er der dambrug inden for 6 km nedstrøms?)

Røret skal forløbe på matrikel nr. 55a, 4u og 4b Lunderskov By, Skanderup.
Matr. Nr. 55a Lunderskov By, Skanderup ejes af Banedanmark (som er bygherre), Carsten Niebuhrs Gade 43, 1577 København V.
Matr.nr. 4u og 4b Lunderskov By, Skanderup hører til adressen Rolles Møllevej 50, 6640 Lunderskov, som ejes af Jørn Gregersen, som bor på adressen.

Overslag over udgifterne med forslag til fordeling af disse:

Alle udgifter betales af bygherre, Banedanmark.

Kolding Kommune – By- og Udviklingsforvaltningen - Vandløbsteamet
Nytorv 11 · 6000 Kolding
Vandloeb@kolding.dk

Tidsplan for arbejdets udførelse (der skal påregnes 3 måneders sagsbehandlingstid) Forventes gennemført i perioden: d. 2/8 - 3/8-2025
Andet

Databeskyttelsesrådgiver samt registrering og videregivelse af oplysninger

Kontakt databeskyttelsesrådgiveren

Telefon 79 79 75 00

E-mail dpo@kolding.dk

Kommunens Databeskyttelsesrådgiver
Du kan kontakte databeskyttelsesrådgiveren om dine rettigheder i henhold til databeskyttelseslovgivningen. Du har ret til at klage til Datatilsynet over kommunens behandling af dine personoplysninger. På www.datatilsynet.dk kan du læse mere om databeskyttelsesrådgiverens rolle.

Kommunens registrering og videregivelse af oplysninger
Kommunen registrerer de modtagne oplysninger og videregiver oplysningerne til andre offentlige myndigheder, private virksomheder m.fl., der har lovmæssigt krav på oplysningerne eller samarbejde med kommunen. Kommunen sletter oplysningerne, når opbevaringspligten udløber og et eventuelt arkiveringskrav er opfyldt. Når oplysningerne er arkiveret eller slettet, har kommunen ikke længere adgang til dem.

Du har ret til at vide, hvilke oplysninger kommunen har om dig, og du kan kræve forkerte oplysninger rettet eller slettet.

Kolding Kommune – By- og Udviklingsforvaltningen - Vandløbsteamet
Nytorv 11 · 6000 Kolding
Vandloeb@kolding.dk

NFSP0520_4.40 Fredericia - Padborg

Bro 22486 – Ny underføring for ø600 rør

Sweco Danmark A/S	CVR nr. 48233511
Projekt	NFSP0520 Fredericia-Padborg
Projektnummer	41006316
Kunde	Banedanmark
Udfærdiget af	Lene Nørgaard Andersen, Hassan Mohamed Dahir
Godkendt af	Bartosz Rogowski
Dato	2024-11-28
Ver	1.0
Dokumentnavn:	NFSP0520_bro_22486_Ny underføring for ø600

Indholdsfortegnelse

1 Indledning 2
1.1 Udbedringsbeskrivelse 4

2 Omlægning af eksisterende vandløb 4
2.1 Baggrund 4
2.2 Udførelsesmetoder 6
2.3 Dimensionering af rør 6
2.4 Placering 6
2.5 Dokumentation til Kolding Kommune 7
2.6 VVM-screening 7
2.7 Vurdering og anbefaling mht. udførelsesmetoden 7
Appendix A 9

1 Indledning

Sporfornyelses projektet Fredericia – Padborg omfatter fornyelse af højre spor ved Bro 22486. I forbindelse med fornyelse af sporet etableres ballastsikringer i forlængelse af broens kantbjælker i banens højre side. Se nedenstående udsnit af plantegning.

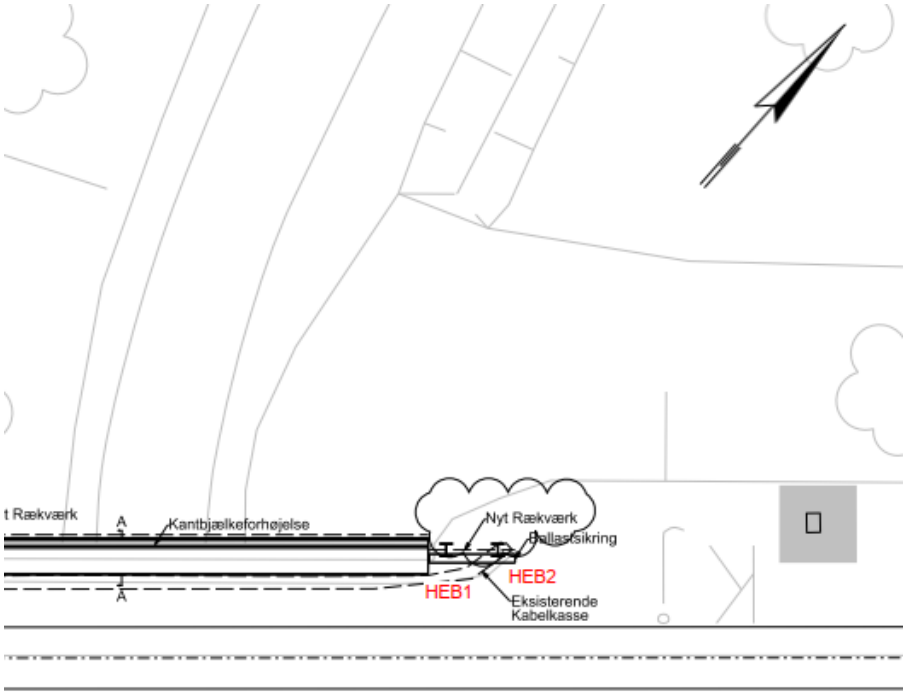

Figur 1 Udsnit af tegning BRO-26-22486X-101

Ballastsikringen består af et betonelement der bæres af to HE300B-profiler.

Under udførelse af ballastsikringen er den eksisterende stenkiste, nord for broen blevet beskadiget i forbindelse med nedvibrering af HEB-profilet nærmest broen (HEB1).

Efterfølgende opmåling af HEB-profil samt stenkistens ind- og udløb indikerer at HEB-profilet er placeret ca. midt i stenkisten. Opmålingen er illustreret på figur 2.

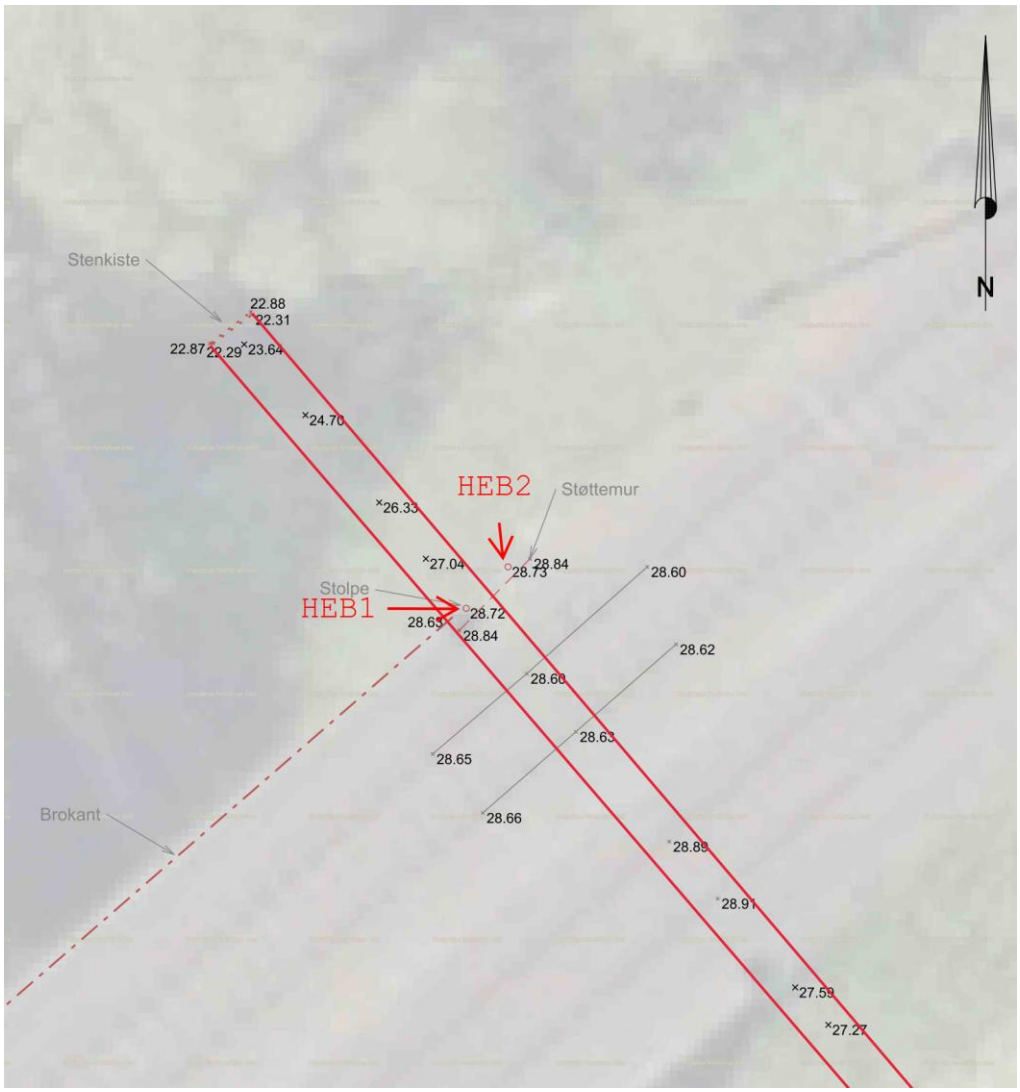

Figur 2 Opmåling af stenkiste og ballastsikring udført 2.10.2024

Der er konstateret materialetransport for sporniveau til stenkisten, der ligger ca. 5,5 m under SO, som ses på Figur 3.

Figur 3 Materiale fra dæmningen i stenkisten

Flere forskellige udbedringsforslag har været drøftet, og i nærværende notat beskrives løsningsforslag hvor eksisterende stenkiste erstattes af en ny underføring. Den eksisterende stenkiste tilfyldes, og ballastsikringen bevares som udført.

1.1 Udbedringsbeskrivelse

Løsningsforslaget omfatter to hovedaktiviteter:

1. Sikring af stabilitet og bæreevne af dæmning, spor og ballastsikring - Se notat NFSP0520_4.39; Bro 22486 Udbedring af stenkisten.
   Fredericia - Padborg
2. Håndtering af vandløbsvand ved nyt gennemløb, som beskrives i dette notat.

2 Omlægning af eksisterende vandløb

2.1 Baggrund

Det eksisterende gennemløb (stenkisten) nedlægges, og der etableres en ny underføring.

Det nye gennemløb forventes etableret i dimension Ø600 mm.

Midlertidigt, frem til det nye gennemløb er etableret, overpumpes vandet via slanger udlagt under broen. BDK byggeledelse har ved åben udgravning lagt en midlertidigt rør under broen i 70 cm dybde under terræn som midlertidigt rør, som overpumpes i november 2024.

Løsninger til omlægning af gennemløbet kan ske efter ét af følgende scenarier:

a) Opgravningsfri ledningsetablering nord for stenkisten inkl. Indbygning af sandpude (tidligere løsning)
b) Åben udgravning under broen
c) Opgravningsfri ledningsetablering under broen

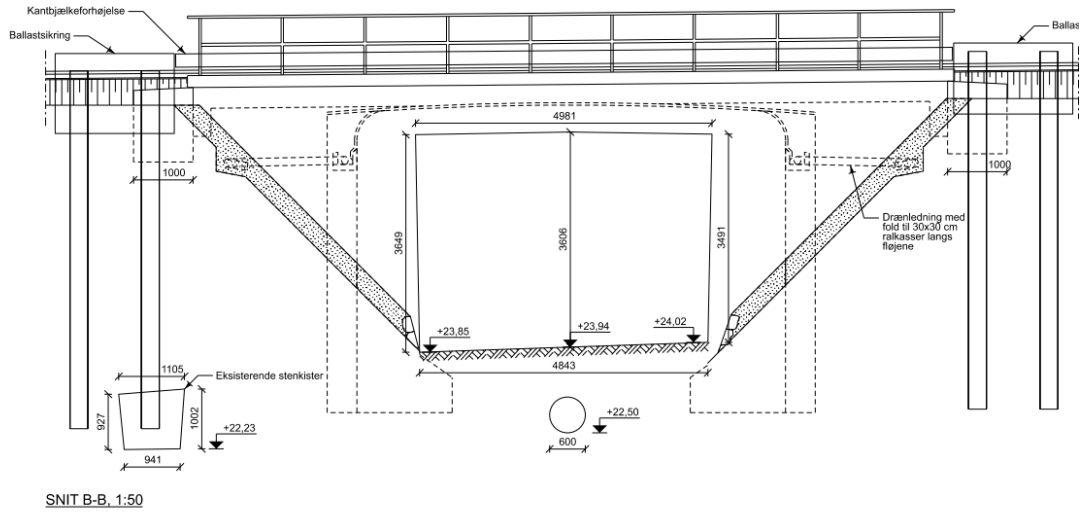

Figur 4 Viser tværsnit af bro 22486 inkl. placering af eksisterende stenkiste samt ny ø560/Ø630 PE-rør under broen i frostfri dybde under FUK.

De eksisterende to gange ø400 rør fra vandløbet til stenkisten har samlet kapacitet på **466 l/s** og håndterer kun vand fra opstrøms vandløb.

Sag:	Fredericia - Padborg (Kolding Kommune)				Dato:	11.27.24
Kapacitet for fuldløbende ledning			Strækning: Bro 22486			
Dimension	Indv. Diameter	Fald	Ruhed	Vandføring	Hastighed	Hastigheds-højde
mm	mm	o/oo	mm	l/s	m/s	m
bt 400	400	11	1	**232,6**	1,85	0,19

Stenkisten er beskadiget og skal erstattes inkl. de to gange ø400 bt rør, Ø1250 betonbrønd med et Ø600 mm betonrør og ny Ø1250 betonbrønd, der sikrer tilstrækkelig kapacitet til at opretholde den nødvendige vandføring og imødekomme fremtidige klimaforhold.

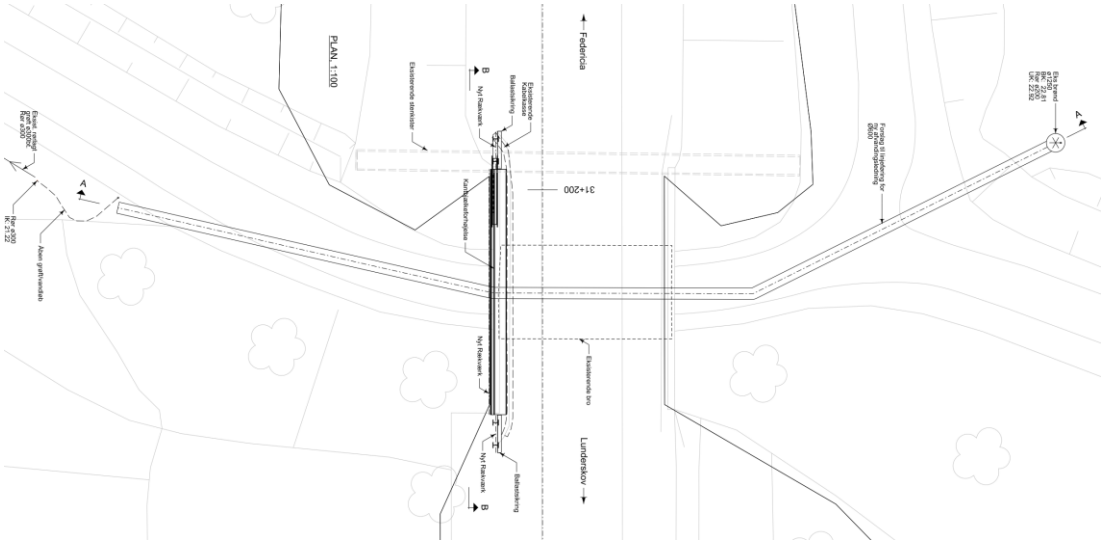

Figur 5 Viser plantegning af bro 22486 inkl. placering af eksisterende stenkiste samt forslag til nyt ø560/Ø630 PE-rør under broen.

2.2 Udførelsesmetoder

Der er to metoder til at etablere den nye underføring:

Opgravningsfri ledningsetablering under broen eller nord for broen: Pilotrørgennempresning er en no-dig teknologi, der muliggør præcis installation af rør under eksisterende infrastruktur med minimal påvirkning af overfladen.

Åben udgravning under broen: Åben udgravning er en konventionel metode, der indebærer direkte opgravning langs hele rørtracéet. Denne metode er ofte økonomisk fordelagtig, men kræver større forstyrrelser af omgivelserne.

2.3 Dimensionering af rør

- Nyt **Ø630** mm plastrør kan håndtere op til:
  - **467,6 l/s ved 5,7 promille**

Kunde:	Banedanmark	**Init:**	HMDA
Sag:	Fredericia - Padborg (Kolding Kommune)	**Dato:**	11.27.24

Kapacitet for fuldløbende ledning Strækning: Bro 22486

Dimension	Indv. Diameter	Fald	Ruhed	Vandføring	Hastighed	Hastigheds-højde
mm	mm	o/oo	mm	l/s	m/s	m
PEH 630	572,8	5,7	0,5	**467,6**	1,81	0,18

  - **620,9 l/s ved 10 promille**

Kunde:	Banedanmark	**Init:**	HMDA
Sag:	Fredericia - Padborg (Kolding Kommune)	**Dato:**	11.27.24

Kapacitet for fuldløbende ledning Strækning: Bro 22486

Dimension	Indv. Diameter	Fald	Ruhed	Vandføring	Hastighed	Hastigheds-højde
mm	mm	o/oo	mm	l/s	m/s	m
PEH 630	572,8	10	0,5	**620,9**	2,41	0,33

- Alternativt **Ø560** mm plastrør kan håndtere op til:
  - **478,3 l/s ved 11 promille**

Kunde:	Banedanmark	**Init:**	HMDA
Sag:	Fredericia - Padborg (Kolding Kommune)	**Dato:**	11.27.24

Kapacitet for fuldløbende ledning Strækning: Bro 22486

Dimension	Indv. Diameter	Fald	Ruhed	Vandføring	Hastighed	Hastigheds-højde
mm	mm	o/oo	mm	l/s	m/s	m
PEH 560	509,2	11	0,5	**478,3**	2,35	0,31

- Kolding Kommune stiller krav om stensikring ved udløb og langs brinkerne nedstrøms.

2.4 Placering

Den nye underføring placeres under broen langs den eksisterende grusvej. Placeringen fastlægges under hensyn til:

- Myndighedskrav: Overholdelse af gældende regler for vandløbsregulering.
- Arealforhold: Integration med eksisterende infrastruktur.
- Lodsejere: Skriftlig accept fra relevante parter.

2.5 Dokumentation til Kolding Kommune

For at opfylde kravene til ansøgning om vandløbsregulering skal følgende dokumentation udarbejdes:

Beskrivelse af før- og efter-situationen**:**

- **Før**: Den eksisterende stenkiste er beskadiget og skal omlægges. Der er i dag tilsluttet to ø400 bt ledninger fra opstrøms fra vandløbet. Mængde fra opstrøms er beregnet til max **466 l/s.** Vandløbet opstrøm sker i åbengrøft som tilsluttet i en Ø1250 bt brønd via ø200 bt rør. Fra Beton brønden løber der to ø400 beton ledninger som
- **Efter**: Et Ø600 mm rør, der sikrer robust afvanding og stabilitet.

Længdeprofil**:**

Profilet skal vise koter, faldforhold, længde og rørdimensioner. Se bilag SNIT A-A Længdeprofil og SNIT B-B Tværsnit

Oversigtskort**:**

Et kort, der viser det nye rørtracé, samt tilpasning til den eksisterende infrastruktur. Se bilag PLAN.

Lodsejeraccept**:**

Skriftlig accept fra ejeren af grusvejen under broen skal fremlægges.

Formål og begrundelse**:**

Sikre bæredygtig afvanding og forbedret stabilitet under banen, samtidig med at miljømæssige hensyn tages.

2.6 VVM-screening

Projektet kræver en VVM-screening, som skal dokumentere følgende:

- At vandføringsevnen opstrøms broen ikke forringes.
- At miljøpåvirkninger, som erosion, minimeres gennem stensikring og korrekt faldstyring.
- At projektet tilpasses klimaforhold og fremtidige vandstrømme.

Alle forhold kan dokumenteres. Se bilag VVM screening - ansøgningsskema.docx og Ansøgningsskema regulering.docx

2.7 Vurdering og anbefaling mht. udførelsesmetoden

Metode	Udgravningsfrit metode	Åben udgravning
Tekniske data	• Ø32 - Ø1000 mm (PE-/stål-/klikrør). • Op til 1.000 meter • ±5 % • Elektronisk styrestyring	• Udgravningsdybde: Op til kote +22,4 meter • Udgravningsbredde: Minimum 1,0 meter

		• Kræver spunsvægge eller anden form for afstivning tæt på brofundamentet.
Anvendelsesområder	• Installation af gas-, vand- og kloakledninger. • Krydsning af veje, jernbaner, og vandløb. • Gravationsledninger med kontrolleret fald.	• Installation af rørledninger under broer og langs vej- og baneområder. • Anvendeligt i områder med gode adgangsforhold og lav jordkompleksitet.
Fordele	• Minimal påvirkning af eksisterende infrastruktur og trafik. • Egnet til udførelse i blød bund og grundvandsfølsomme områder. • Mulighed for justering af tracé og dybde under borearbejdet. • Miljøvenlig metode med få opgravninger. • Sikrer en robust og fremtidssikret løsning for afvanding.	• Direkte adgang til arbejdsområdet muliggør enkel og hurtig installation. • Omkostningseffektivt sammenlignet med no-dig metoder. • Reduceret afhængighed af specialiseret udstyr. • Sikrer en robust og fremtidssikret løsning for afvanding.
Begrænsninger	• Kræver omhyggelig planlægning af fald for gravitationsledninger. • Klikrør er mindre egnede til områder med blød bund. • Forsinkelser ved uforudsete forhindringer i tracéet. Kræver også sporspærring.	• Signifikant forstyrrelse af trafik og adgang i arbejdsområdet. • Risiko for destabilisering af nærliggende jord og fundamenter. Se indledende bæreevnevurdering i appendix A • Kræver omfattende afstivning af brofundamentet. (Forventes ikke bygbart pga. den begrænsede højde under broen)
Risici	• Grundvand kan trænge ind under arbejdet; anbefales håndteret via prøveudgravninger og dræning. • Større forhindringer som sten kræver ekstra udgravning eller knusning.	• Erosion og sedimentaflejring kan forekomme ved åbne vandløb. • Midlertidige miljøpåvirkninger som støj og støv.
Anbefaling	Efter vurdering af de to mulige metoder anbefales pilotrørgennempresning i stål casing som den foretrukne løsning, på baggrund af følgende: • Minimal påvirkning af overfladen og eksisterende konstruktioner. • Velegnet til installation af Ø560 eller Ø630 mm dimensioner. • Håndtering af komplekse jordbundsforhold(blødbund) og grundvand med reduceret risiko. Specielt i forhold til at sikre broens bæreevne og stabilitet vurderes åben udgravning ikke at være en bygbar løsning. Det anbefales yderligere at: 1. Udarbejde detaljerede boreplaner for pilotrørgennempresning , inklusive beregninger af fald og boretracé. 2. Entreprenør udarbejder en design til pilotrørgennempresning løsning, grundvandssænkning og pressegruber.	

Appendix A

Der er udarbejdet en FEM Model til indledende vurdering af brofundamenternes bæreevne ved udførelse med åben udgravning (gravekasser).

Vurderingen er udført som en relativ vurdering, hvor den maskimalt tilladelige belastning (svarende til bæreevnekapaciteten) ved nuværende forhold sammenlignes med maksimal kapacitet under udgravning til underføringen.

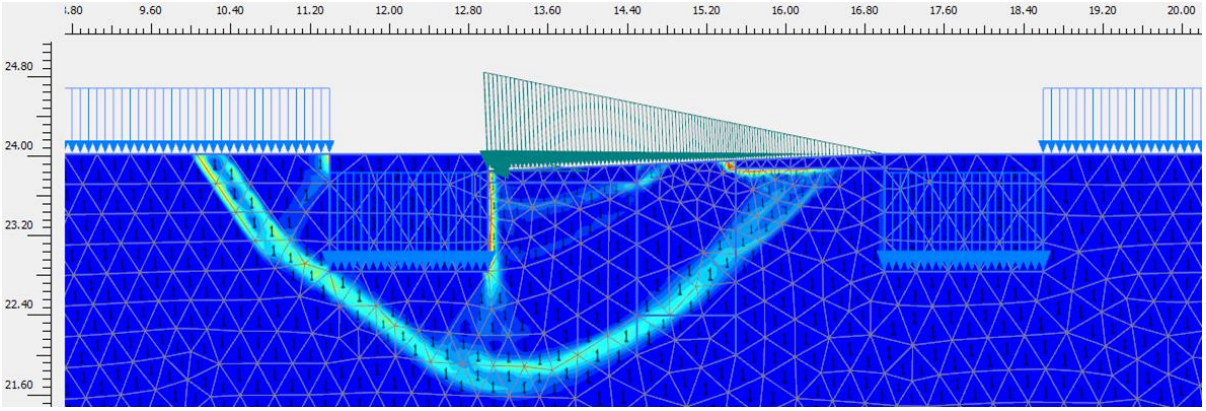

Den maksimale regningsmæssige belastning er ved nuværende forhold fundet til 150 kPa, og sikkerhed 1,05.

Ved udgravning i 1 m's bredde til kote +22,4 m findes en bæreevnekapacitet på 38 kPa svarende til 25% af den nuværende kapacitet, og det ses at det er bunden af udgravningen der vil bryde.

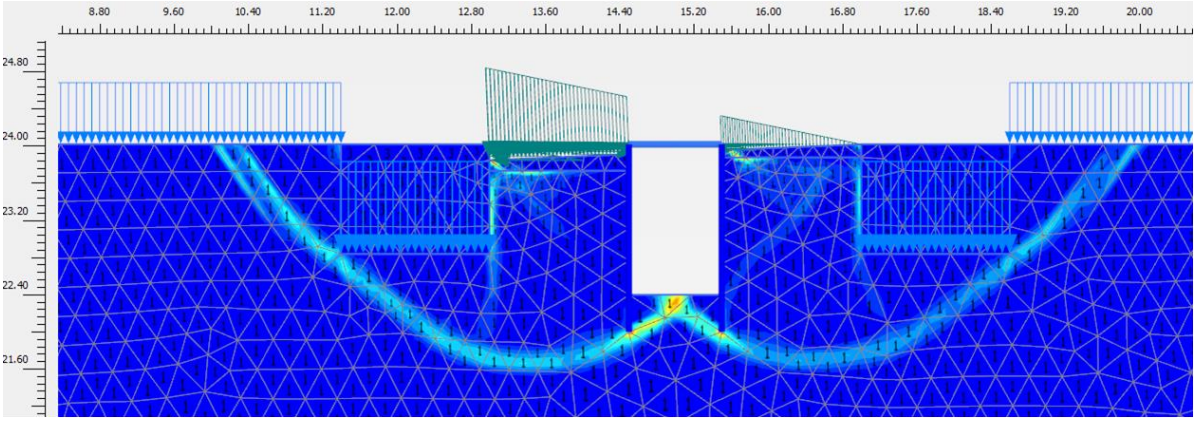

Den nuværende udnyttelse af fundamentskapaciteten kendes ikke, men den forventes at være større end 25%, og broens bæreevne vil derfor ikke være tilstrækkelig ved udgravning til underføringen.

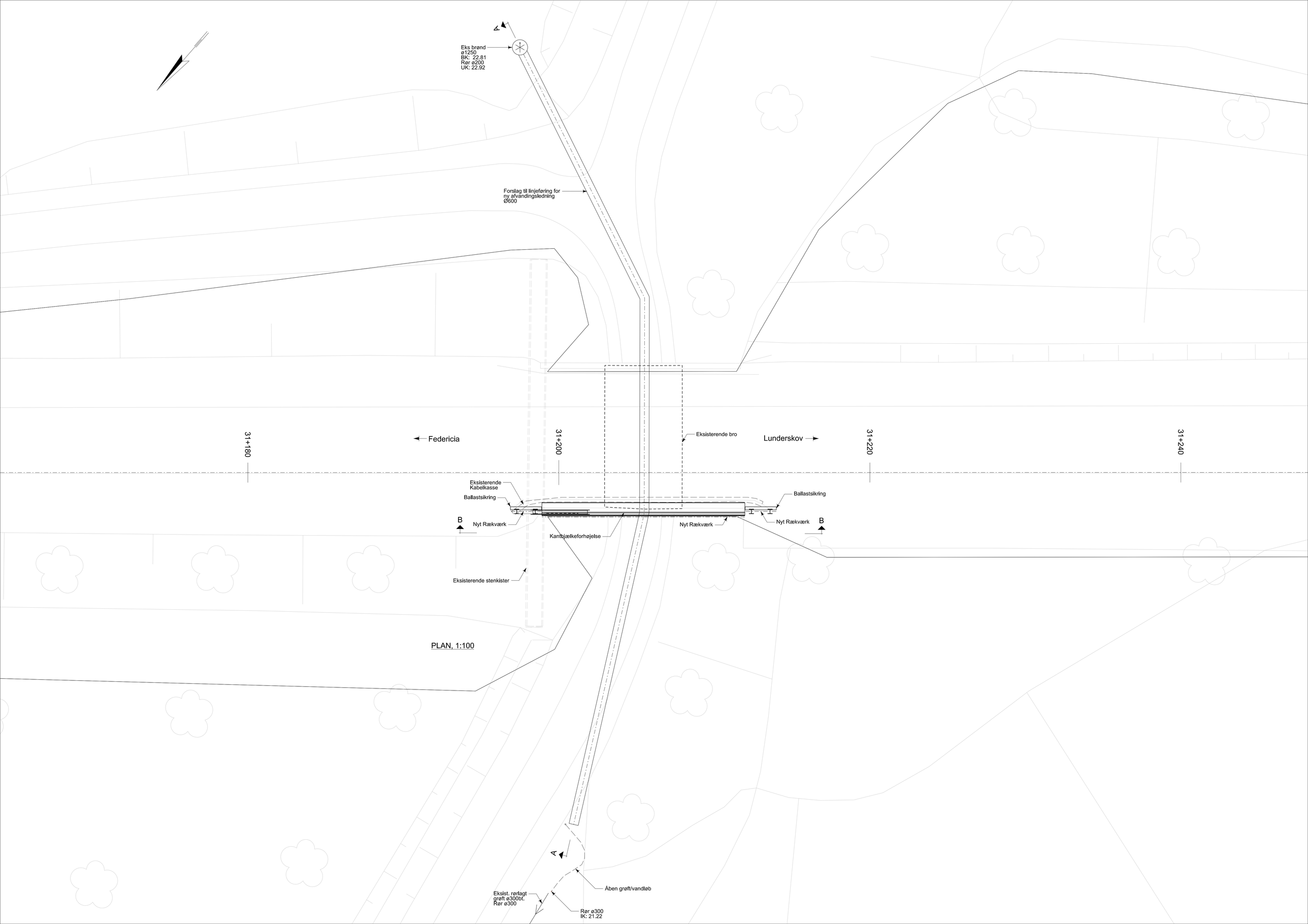
Eks brønd
ø1250
BK: 22.81
Rør ø200
UK: 22.92
Forslag til linjeføring for
ny afvandingsledning
Ø600
Federicia
Eksisterende bro
Lunderskov
31+180
31+200
31+220
31+240
Eksisterende
Kabelkasse
Ballastsikring
Ballastsikring
B
Nyt Rækværk
Nyt Rækværk
Nyt Rækværk
B
Kantbjælkeforhøjelse
Eksisterende stenkister
PLAN, 1:100
A
Åben grøft/vandløb
Eksist. rørlagt
grøft ø300bt.
Rør ø300
Rør ø300
IK: 21.22

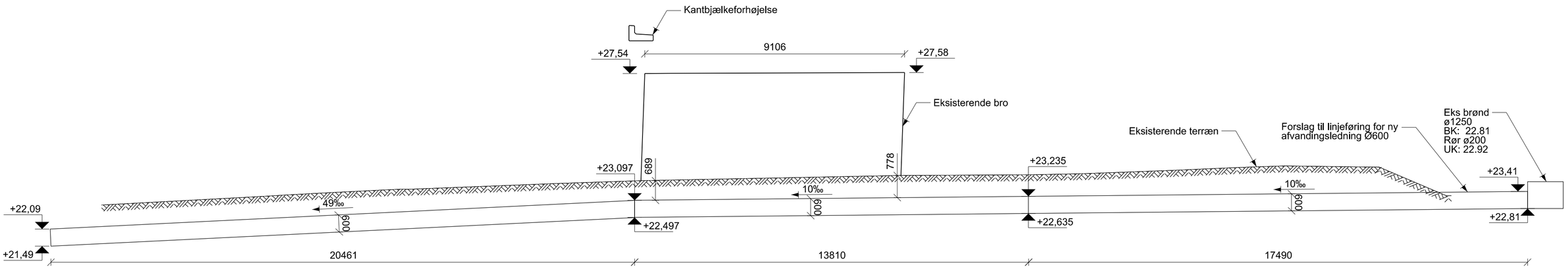
Kantbjælkeforhøjelse
+27,54
9106
+27,58
Eksisterende bro
Eksisterende terræn
Forslag til linjeføring for ny afvandingsledning Ø600
Eks brønd
ø1250
BK: 22.81
Rør ø200
UK: 22.92
+23,097
689
778
+23,235
+23,41
+22,09
49‰
10‰
10‰
600
600
600
+22,497
+22,635
+22,81
+21,49
20461
13810
17490

SNIT A-A, 1:100

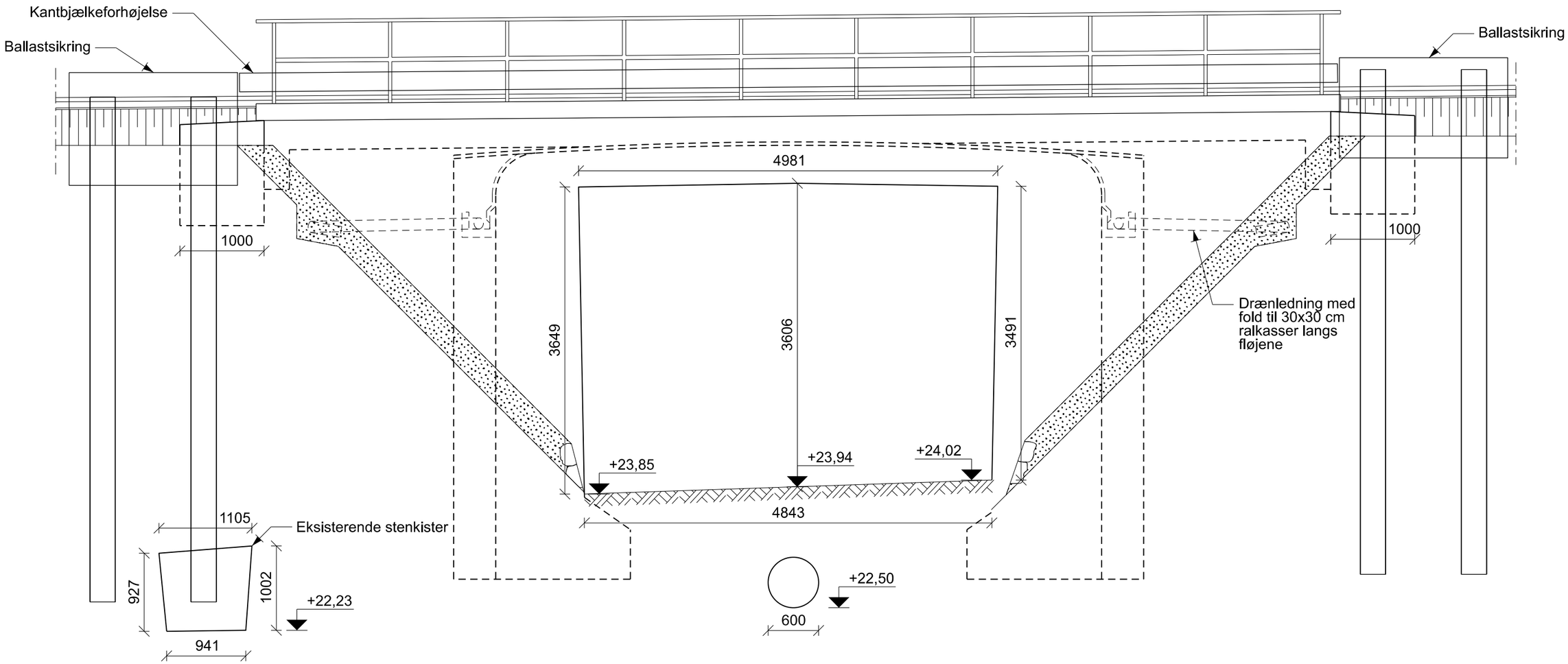
Kantbjælkeforhøjelse
Ballastsikring
Ballastsikring
4981
1000
1000
3649
3606
3491
Drænledning med fold til 30x30 cm ralkasser langs fløjene
+23,85
+23,94
+24,02
4843
1105
Eksisterende stenkister
927
1002
+22,23
941
+22,50
600

SNIT B-B, 1:50